CAME

FA01169M4A

SELD1FDS
SELD2FDS

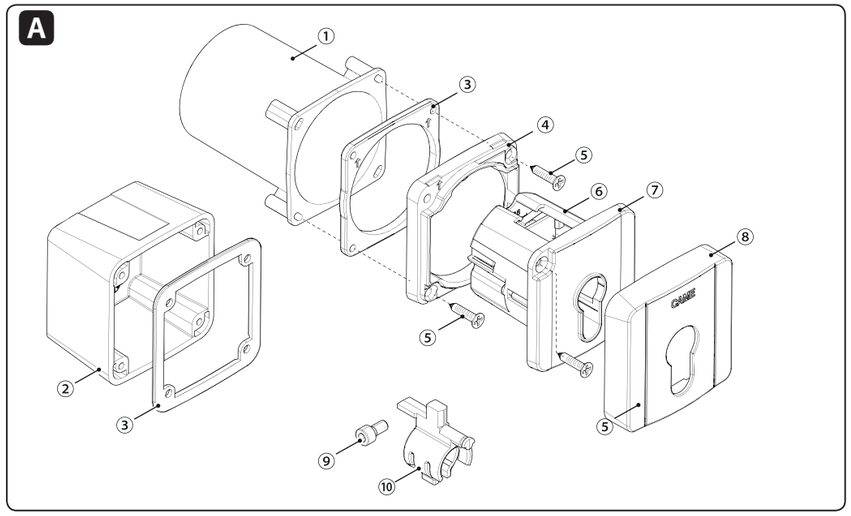

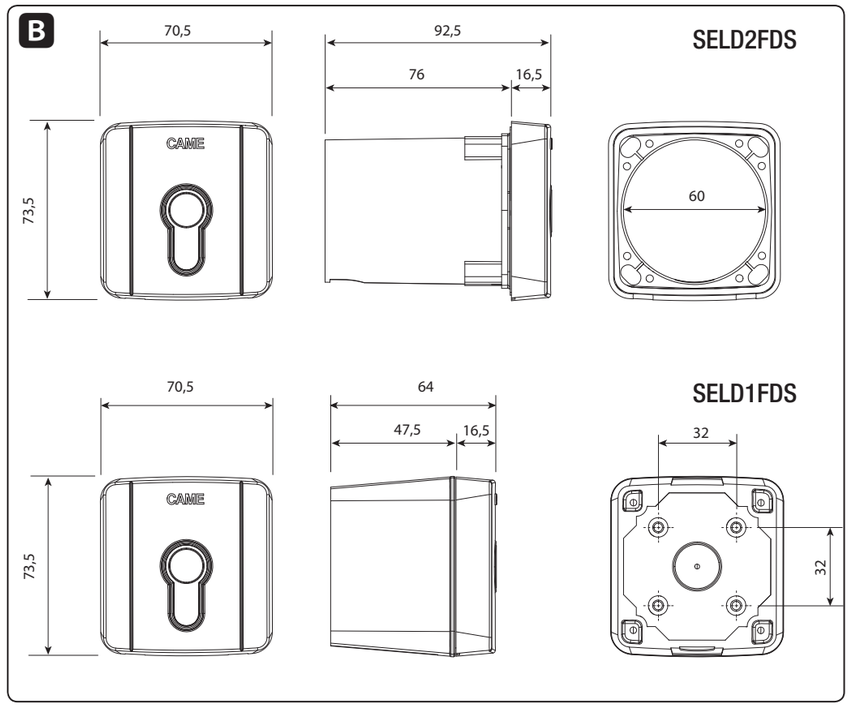

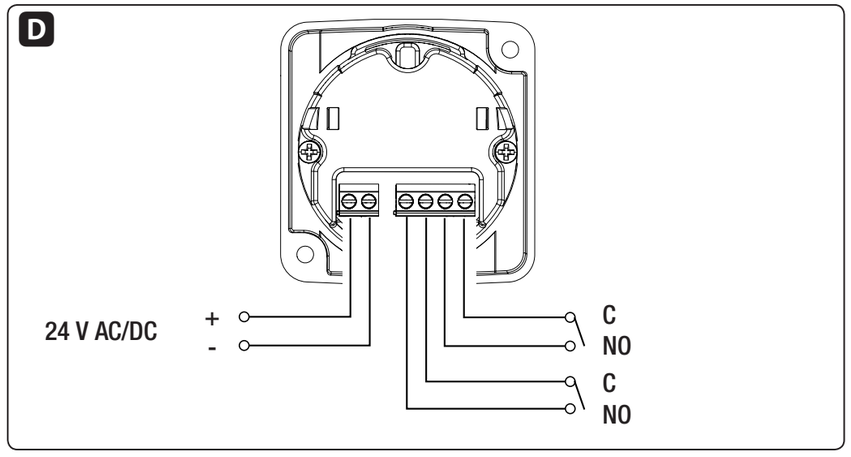

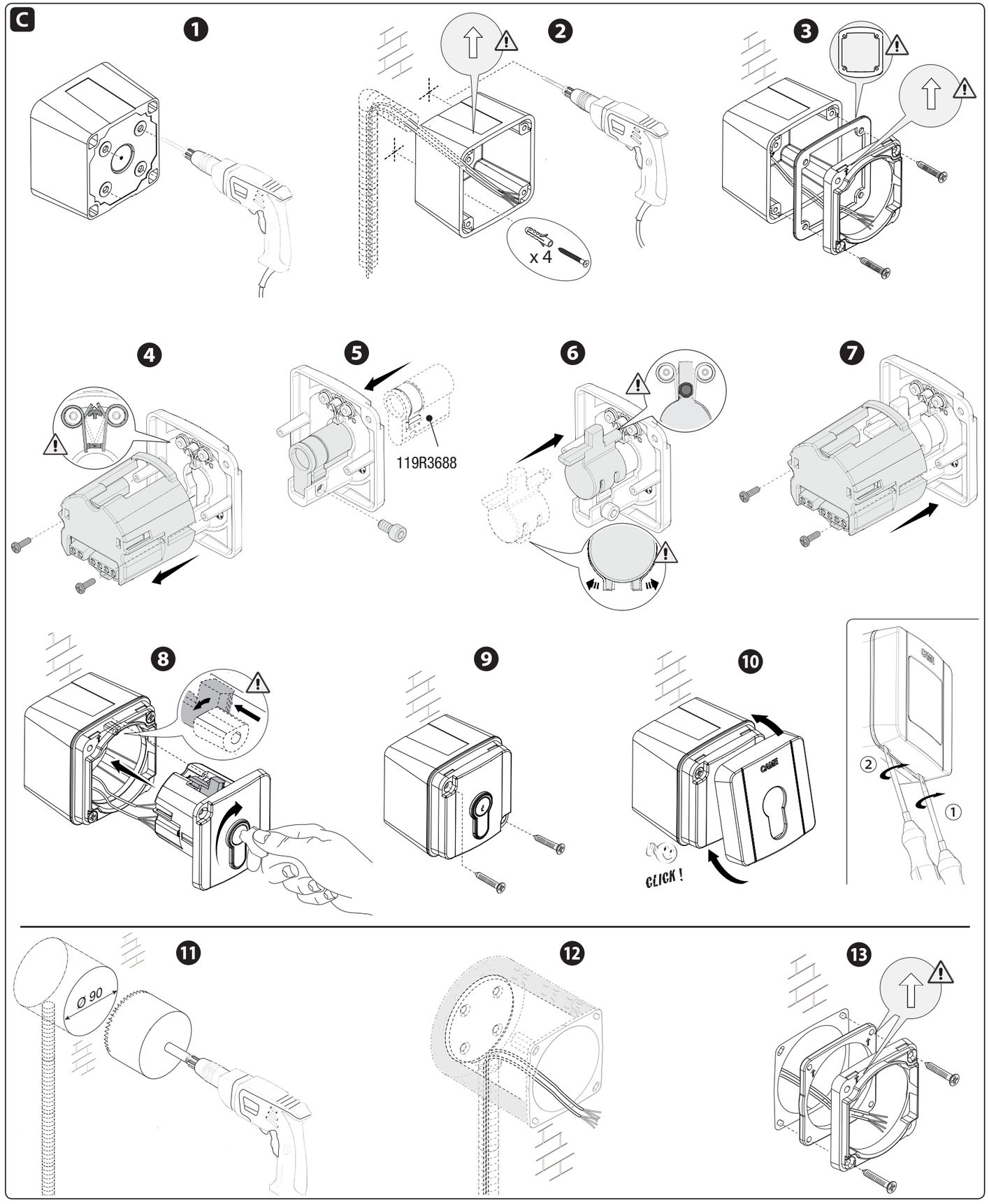

IT	Italiano
EN	English
FR	Français
RU	Русский

CAME S.P.A.
Via Martiri Della Libertà, 15
31030 - Dosson di Casier
Treviso - Italy

CAME.COM

ITALIANO

Avvertenze generali

Leggere attentamente le istruzioni prima di iniziare l'installazione ed eseguire gli interventi come specificato dal costruttore.

L'installazione, la programmazione, la messa in servizio e la manutenzione devono essere effettuate da personale qualificato ed esperto e nel pieno rispetto delle normative vigenti.

Prima di effettuare qualunque operazione di pulizia, manutenzione o sostituzione di parti, togliere l'alimentazione al dispositivo.

Il prodotto deve essere destinato solo all'uso per il quale è stato espressamente studiato e ogni altro uso è da considerarsi pericoloso.

Came S.p.A. non è responsabile per eventuali danni causati da usi impropri, erronei ed irragionevoli.

La predisposizione dei cavi, la posa in opera, il collegamento e il collaudo si devono eseguire osservando la regola dell'arte e in ottemperanza alle norme e leggi vigenti.

Descrizione

SELD1FDS Selettore a chiave da esterno senza cilindro serratura DIN.
SELD2FDS Selettore a chiave da incasso senza cilindro serratura DIN.

Dati tecnici

Modello	SELD1FDS SELD2FDS
Grado di protezione (IP)	44
Alimentazione (V)	24 AC - DC
Portata contatto max (A - V)	3 - 24
Temperatura di esercizio (°C)	-20 ÷ +55
Consumo (W)	0,3
Assorbimento (mA)	12
Classe dell'apparecchio	III

Descrizione delle parti A

1. Contenitore da incasso
2. Contenitore da esterno
3. Guarnizione
4. Telaio frontale
5. Viti autofilettanti 3,9 x 25
6. Contenitore scheda
7. Supporto serratura
8. Copertura frontale
9. Vite autofilettante 2,9 x 9,5
10. Vite testa cilindrica M5 x 10
11. Nottolino serratura

Dimensioni B

Installazione C

Da esterno (SELD1FDS)

Forare i fori pretracciati sul retro del contenitore ❶.
Predisporre un tubo corrugato di Ø 20 per il passaggio dei cavi.
Fissare il contenitore con tasselli e viti adeguati e predisporre i cavi per il collegamento ❷.
Posizionare la guarnizione di tenuta e fissare il telaio frontale ❸.
Togliere il contenitore scheda dal supporto serratura. Le molle di ritorno non devono uscire dalla propria sede ❹.
Inserire una serratura DIN da 1/2 cilindro (non fornita, cod. 119R3688 o tipo Prefer 6A2N.2608.1YACA) nel supporto serratura e fissarla con la vite ❺.
Inserire il nottolino nella serratura DIN ❻.
Riposizionare il contenitore scheda sul supporto serratura e fissarlo con le viti ❼.
Procedere con i collegamenti elettrici D.
⚠ Utilizzare un cavo in PVC FROR 2 x 0,5 mm con lunghezza max 30 m dalla scheda elettronica.
Inserire il selettore nel contenitore tenendo girata la chiave ❽.
Fissare il selettore con le viti ❾.
Agganciare il telaio frontale al selettore ❿.
🕮 Per togliere la copertura frontale, fare leva sul lato inferiore utilizzando un cacciavite.

Da incasso (SELD2FDG)

Con un trapano a punta a tazza Ø 90, forare il muro. Predisporre un tubo corrugato di Ø 20 per il passaggio dei cavi ⓫.
Cementare il contenitore nel foro. Predisporre il cavo per il collegamento ⓬.
Posizionare la guarnizione e fissare il telaio frontale ⓭.
Seguire le istruzioni fornite per l'installazione da esterno (dal punto ❹ in poi).

⚠ Nel caso il dispositivo non sia alimentato da quadro CAME, assicurarsi che l'alimentazione fornita al dispositivo sia provvista di limitazione in corrente non superiore a 2 A.

Il prodotto è conforme alle direttive applicabili, vigenti al momento della fabbricazione.

DISMISSIONE E SMALTIMENTO - Non disperdere nell'ambiente l'imballaggio e il dispositivo alla fine del ciclo di vita, ma smaltirli seguendo le norme vigenti nel paese di utilizzo del prodotto. I componenti riciclabili riportano simbolo e sigla del materiale.

NON DISPERDERE NELL'AMBIENTE!

I CONTENUTI DEL MANUALE SONO DA RITENERSI SUSCETTIBILI DI MODIFICA IN QUALSIASI MOMENTO SENZA OBBLIGO DI PREAVVISO.

LE MISURE, SE NON DIVERSAMENTE INDICATO, SONO IN MILLIMETRI.

ENGLISH

General Precautions

Read the instructions carefully before beginning the installation and carry out the actions as specified by the manufacturer.

Installing, programming, commissioning and maintenance must only be done by qualified, expert staff and in full compliance with applicable laws.

Before doing any cleaning or maintaining or parts-replacing, cut off the mains power supply.

Use this product only for its specifically intended use. Any other use is hazardous.

Came S.p.A. is not liable for any damage caused by improper, wrongful and unreasonable use.

Laying of cables, installation and testing must follow state-of-the-art procedures as dictated by applicable standards and laws.

Description

SELD1FDS Surface-mounted, DIN lock, key-switch selector without cylinder.
SELD2FDS Recess-mounted, DIN lock, key-switch selector without cylinder.

Technical data

Model	SELD1FDS SELD2FDS
Protection rating (IP)	44
Power supply (V)	24 AC - DC
Contact rated for maximum (A - V)	3 - 24
Operating temperature (°C)	-20 to +55
Consumption (W)	0.3
Current draw (mA)	12
Apparatus class	III

Description of parts A

1. Recess-mounted casing
2. Surface-mounted casing
3. Gasket
4. Front frame
5. Self-threading 3.9 x 25 screws
6. Card casing
7. Lock casing
8. Front cover
9. Self-threading 2.9 x 9.5 screw
10. Cylinder head M5 x 10 screw
11. Lock knob

Dimensions B

Installing C

Surface mounted (SELD1FDS)

Drill the pre-marked holes on the back of the casing ❶.
Set up a Ø 20 corrugated conduit to hold the cables.
Fasten the casing by using suitable screws and anchors ❷.
Place the gasket and fasten the front frame ❸.
Remove the card casing from the lock casing. The return springs must remain in their housings❹.
Fit a non-supplied, code 119R3688, or, a Prefer 6A2N.2608.1YACA-type, half-cylinder DIN lock into the lock casing and fasten using the screw.❺.
Fit the knob into the DIN lock ❻.
Replace the card casing onto the lock casing and fasten it using the screws ❼.
Make all necessary electrical connections D.
⚠ Use a PVC FROR 2 x 0.5 mm cable, that is maximum 30 m long, from the control board.
Fit the selector switch into the casing while keeping the key turned ❽.
Fasten the selector by using the screws ❾.
Fit the front frame to the selector ❿.
🕮 To remove the front cover, use a screwdriver as a lever.

Recess-mounted (SELD2FDG)

Use a Ø 90 cup-bit drill to drill a hole into the wall. Set up a Ø 20 corrugated tube to hold the cables⓫.
Glue the casing to the hole. Set up the cable for making the connection ⓬.
Fit the gasket and fasten the front frame ⓭.
Follow the instructions provided for surface-mounting (from point ❹ onward).
⚠ If the device is not powered by a CAME control panel, make sure that the input voltage supplied to the device features a current limiter of not greater than 2 A.

This product conforms to the, standing, applicable directives when manufactured.

DISMANTLING AND DISPOSAL- Do not dispose of the packaging and the device, at the end of its life cycle, in nature, but rather dispose of them by following the applicable laws in the country where the device is installed. The recyclable components are marked with a symbol and the material's ID marker.

DISPOSE OF RESPONSIBLY!

THE CONTENTS OF THIS MANUAL MAY CHANGE, AT ANY TIME, AND WITHOUT NOTICE.

MEASUREMENTS, UNLESS OTHERWISE STATED, ARE IN MILLIMETERS.

FRANÇAIS

Instructions générales

Lire attentivement les instructions avant toute opération d'installation et effectuer les interventions comme indiqué par le fabricant.

L'installation, la programmation, la mise en service et l'entretien doivent être effectués par du personnel qualifié et dans le plein respect des normes en vigueur.

Avant toute opération de nettoyage, d'entretien ou de remplacement de pièces détachées, mettre le dispositif hors tension.

Ce produit ne devra être destiné qu'à l'utilisation pour laquelle il a été expressément conçu et toute autre utilisation est à considérer comme dangereuse.

Came S.p.A.. décline toute responsabilité en cas de dommages provoqués par des utilisations impropres, incorrectes ou déraisonnables.

La position des câbles, la pose, la connexion et l'essai doivent être réalisés selon les règles de l'art et conformément aux normes et lois en vigueur.

Description

SELD1FDS Sélecteur à clé d'extérieur sans cylindre serrure DIN.
SELD2FDS Sélecteur à clé à encastrer sans cylindre serrure DIN.

Données techniques

Modèle	SELD1FDS SELD2FDS
Degré de protection (IP)	44 series
Alimentation (V)	24 AC - DC
Portée contact max. (A - V)	3 - 24
Température de fonctionnement (°C)	-20 ÷ +55
Consommation (W)	0,3
Absorption (mA)	12
Classe de l'appareil	III

Description des parties A

1. Boîtier à encastrer
2. Boîtier d'extérieur
3. Joint
4. Cadre frontal
5. Vis autotaraudeuses 3,9 x 25
6. Boîtier carte
7. Support serrure
8. Couvercle frontal
9. Vis autotaraudeuse 2,9 x 9,5
10. Vis tête cylindrique M5 x 10
11. Cliquet serrure

Dimensions B

Installation C

Version d'extérieur (SELD1FDS)

Percer les trous préformés au dos du boîtier ❶.
Prévoir une gaine annelée de Ø 20 pour le passage des câbles. Fixer le boîtier à l'aide de chevilles et de vis spécifiques et prévoir les câbles de connexion ❷.
Positionner le joint d'étanchéité et fixer le cadre frontal ❸. Enlever le boîtier carte du support serrure. Les ressorts de retour ne doivent pas sortir de leur logement ❹. Introduire une serrure DIN d'1/2 cylindre (non fournie, code 119R3688 ou du type Prefer 6A2N.2608.1YACA) dans le support serrure et la fixer à l'aide de la vis ❺. Introduire le cliquet dans la serrure DIN ❻. Remettre le boîtier carte sur le support serrure et le fixer à l'aide des vis ❼. Effectuer les branchements électriques D.
⚠ Utiliser un câble en PVC FROR 2 x 0,5 mm d'une longueur max. de 30 m par rapport à la carte électronique.
Introduire le sélecteur dans le boîtier tout en tournant la clé ❽.
Fixer le sélecteur à l'aide des vis ❾.
Fixer le cadre frontal sur le sélecteur ❿.
🕮 Pour enlever le couvercle frontal, faire levier sur le côté inférieur à l'aide d'un tournevis.

Version à encastrer (SELD2FDG)

À l'aide d'une perceuse à mèche creuse Ø 90, percer le mur.
Prévoir une gaine annelée de Ø 20 pour le passage des câbles ⓫.
Sceller le boîtier dans le trou et prévoir le câble de connexion ⓬. Positionner le joint et fixer le cadre frontal ⓭.
Suivre les instructions fournies pour l'installation en extérieur (à partir du point ❹).
⚠ Si le dispositif n'est pas alimenté par une armoire CAME, s'assurer que l'alimentation fournie au dispositif prévoit bien une limitation du courant ne dépassant pas 2 A.

Ce produit est conforme aux directives applicables, en vigueur lors de sa fabrication.

MISE AU REBUT ET ÉLIMINATION - - Ne pas jeter l'emballage et le dispositif dans la nature au terme du cycle de vie de ce dernier, mais les éliminer selon les normes en vigueur dans le pays où le produit est utilisé. Le symbole et le sigle du matériau figurent sur les composants recyclables.

NE PAS JETER DANS LA NATURE !

LE CONTENU DE CE MANUEL EST SUSCEPTIBLE DE SUBIR DES MODIFICATIONS À TOUT MOMENT ET SANS AUCUN PRÉAVIS.

LES DIMENSIONS SONT EXPRIMÉES EN MILLIMÈTRES, SAUF INDICATION CONTRAIRE.

РУССКИЙ

Общие предупреждения

Внимательно прочитайте инструкции, прежде чем приступить к установке и выполнению работ, согласно указаниям фирмы-изготовителя.

Монтаж, программирование, ввод в эксплуатацию и техническое обслуживание должны выполняться квалифицированным и опытным персоналом в полном соответствии с требованиями действующих норм безопасности.

Перед выполнением работ по очистке, техобслуживанию или замене деталей обесточьте устройство.

Это изделие должно использоваться исключительно по назначению. Использование не по назначению считается опасным.

Компания CAME S.p.A. не несет ответственности за ущерб вследствие неправильного или небрежного использования изделия.

Монтаж, прокладка кабелей, электрические подключения и наладка системы должны выполняться в соответствии с установленными правилами, мерами безопасности и соответствующими процедурами эксплуатации, указанными в технической документации на эти изделия.

Описание

SELD1FDS Накладной ключ-выключатель без цилиндра замка DIN.
SELD2FDS Встраиваемый ключ-выключатель без цилиндра замка DIN.

Технические характеристики

Модель	SELD1FDS SELD2FDS
Класс защиты (IP)	44
Напряжение электропитания (В)	~24 / =24 В
Макс. нагрузка контактов (А – В)	3 – 24
Диапазон рабочих температур (°C)	от –20 до +55
Потребляемая мощность (Вт)	0,3
Макс. потребляемый ток (мА)	12
Класс устройства	III

Основные компоненты

1. Корпус для встроенного монтажа
2. Корпус для накладного монтажа
3. Уплотнение
4. Передняя рамка
5. Саморезы 3,9 x 25
6. Разъем платы
7. Суппорт замка
8. Фронтальная накладка
9. Саморез 2,9 x 9,5
10. Болт с цилиндрической головкой M5 x 10
11. Защелка замка

Габаритные размеры

Установка

Накладная модель (SELD1FDS)

Рассверлите предварительно намеченные отверстия на задней стенке корпуса ❶.
Подготовьте гофрошланг (Ø 20 мм) для протяжки кабелей.
Зафиксируйте корпус подходящими дюбелями и винтами и подготовьте кабели для выполнения подключений ❷.
Вставьте уплотнительную прокладку и зафиксируйте переднюю рамку ❸.
Извлеките корпус платы из суппорта замка. Возвратные пружины должны оставаться в своих гнездах ❹.
Вставьте замок DIN на 1/2 цилиндра (не прилагается, код 119R3688 или тип Prefer 6A2N.2608.1YACA) в суппорт замка и зафиксируйте винтом ❺.
Вставьте защелку в замок DIN ❻.
Установитекорпусплатыобратнов суппорт замка и зафиксируйте винтами ❼.
Выполните электрические подключения .
⚠ Используйте кабель из ПВХ FROR 2 x 0,5 мм длиной не более 30 м от платы управления.
Вставьте селектор в монтажный корпус, удерживая ключ в повернутом положении ❽.
Зафиксируйте селектор с помощью саморезов ❾.
Установите переднюю рамку на ключ-выключатель ❿.
🕮 Чтобы снять накладку, приподнимите ее отверткой снизу.

Встраиваемая модель (SELD2FDG)

Дрелью с корончатым сверлом диам. 90 рассверлите отверстие в стене.
Подготовьте гофрированный шланг (диам. 20 мм) для прокладки кабелей ⓫.
Зацементируйте корпус в отверстии.
Подготовьте кабель для выполнения подключения ⓬.
Вставьте уплотнительную прокладку и зафиксируйте переднюю рамку ⓭.
Следуйте прилагаемым инструкциям по установке накладной модели (начиная с пункта ❹ и далее).
⚠ Если питание устройства осуществляется не от блока управления CAME, убедитесь в том, что устройство оснащено ограничителем тока не более 2 А.

Изделие соответствует применимым директивам, действовавшим на момент изготовления.

УТИЛИЗАЦИЯ – Не выбрасывайте упаковку и устройство в окружающую среду. Утилизируйте их в соответствии с требованиями законодательства, действующего в стране установки изделия. Компоненты, пригодные для повторного использования, отмечены специальным символом с обозначением материала.

НЕ ЗАГРЯЗНЯЙТЕ ОКРУЖАЮЩУЮ СРЕДУ!

СОДЕРЖАНИЕ ДАННОГО РУКОВОДСТВА МОЖЕТ БЫТЬ ИЗМЕНЕНО В ЛЮБОЕ ВРЕМЯ БЕЗ ПРЕДВАРИТЕЛЬНОГО УВЕДОМЛЕНИЯ.

ВСЕ РАЗМЕРЫ ПРИВЕДЕНЫ В МИЛЛИМЕТРАХ, ЕСЛИ НЕ УКАЗАНО ИНОЕ.

FA01169M4A - 05/2018